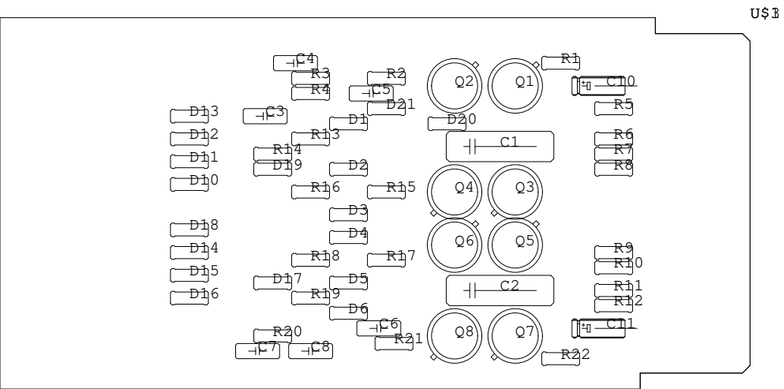
U$1
C4
R3
R4
R2
C5
D21
D13
C3
D12
D11
D10
D1
R13
R14
D19
D2
R16
R15
D3
D4
D18
D14
D15
D16
R18
R17
D17
D5
R19
D6
C6
R20
R21
C7
C8
Q2
Q1
R1
C10
R5
D20
C1
R6
R7
R8
Q4
Q3
Q6
Q5
R9
R10
C2
R11
R12
Q8
Q7
C11
R22